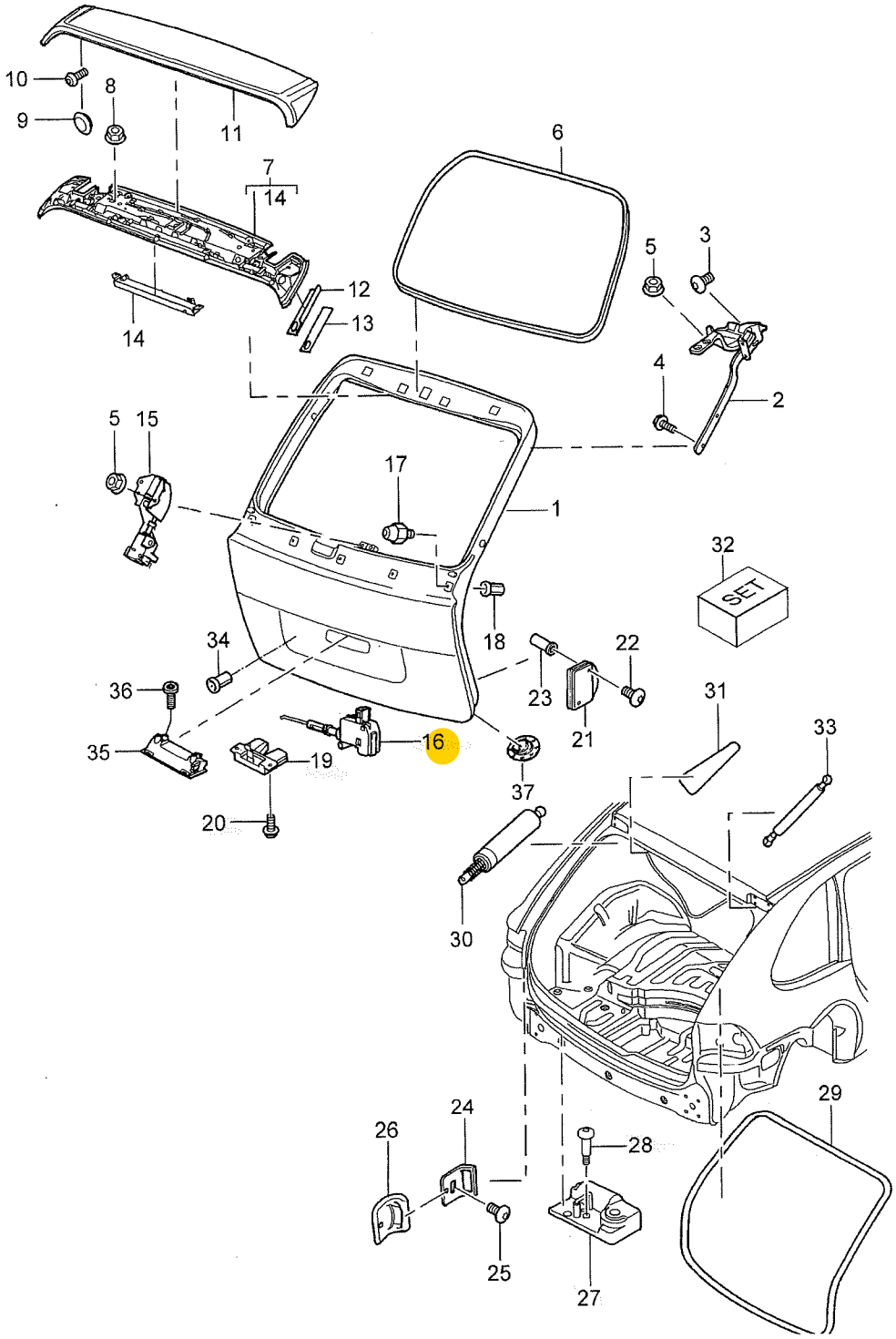
10
9
8
11
7
14
6
5
3
12
13
14
4
2
5
15
17
1
32
SET
18
34
22
36
23
31
21
33
35
16
19
37
20
30
29
24
26
28
25
27