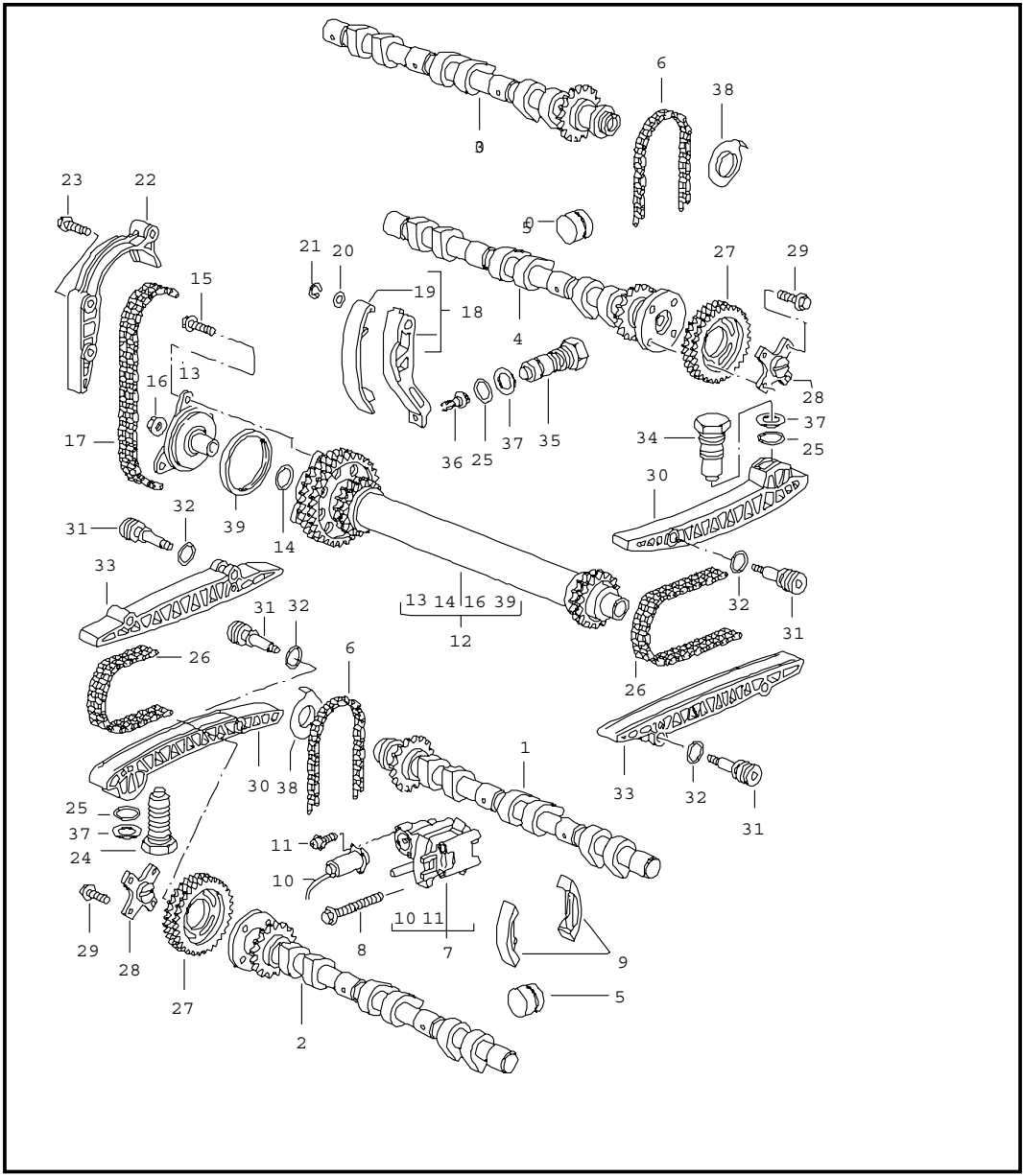
3
6
38
23
22
5
21
20
27
29
15
19
18
4
16
13
28
17
36
25
37
35
34
37
25
30
32
31
39
14
33
13 14 16 39
12
32
31
31
32
26
6
26
30
38
1
33
32
31
25
37
24
11
10
29
28
10 11
8
7
9
27
5
2